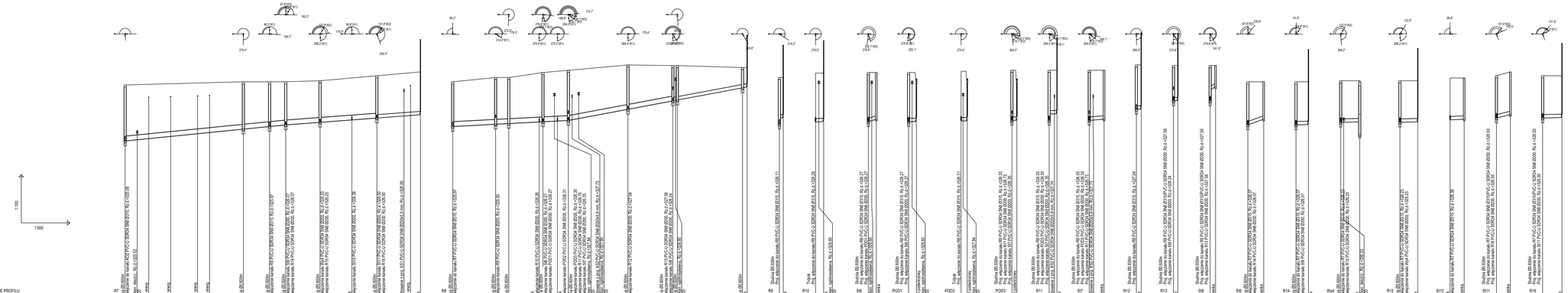

Nazwa zadania i inwestycja:	Przebudowa budynku kultury- Pałac Sobowiecich wraz z zagospodarowaniem terenu Dodatkowa instalacji i przyłącza, budowa mufu opaskowego oraz przebudowa terasy wraz z budową pochyłni dla osób niepełnosprawnych, wymianą nawierzchni, wymianą stolarki i ewentualną adaptacją zaopatrzeniowo-kanalizacyjną Sobowicach w Andrychowie" ETAP 1 - 34-120 Andrychów, ul. Krakowska 69
Inwestycja:	Gmina Andrychów, ul. Rynek 1b, 34-120 Andrychów
Rodzaj dokumentacji:	Profil - kanalizacja deszczowa cz. 2
Projektant:	mgr inż. Anna Kaczmarek-Wyrzych nr SLK/4735/PWOS/13
Sprawdzający:	mgr inż. Mariusz Bugajski nr: nr 110/08
Zatwierdzający:	
Numer projektu:	AAG/21/0003
Data:	luty 2022
Branża:	IS
Skala:	1:100
Numer rysunku:	IS-05

Wszystkie rozwiązania i nawiązania pisemne uzgodnić z projektantem, wpisany i rzyjęte sprawdzić na budowie

AAG Architekt Group sp. z o.o.
www.a-a-g.com.pl